iQ parts

IQ-PARTS-SHOP.COM

SPECS & INFORMATION

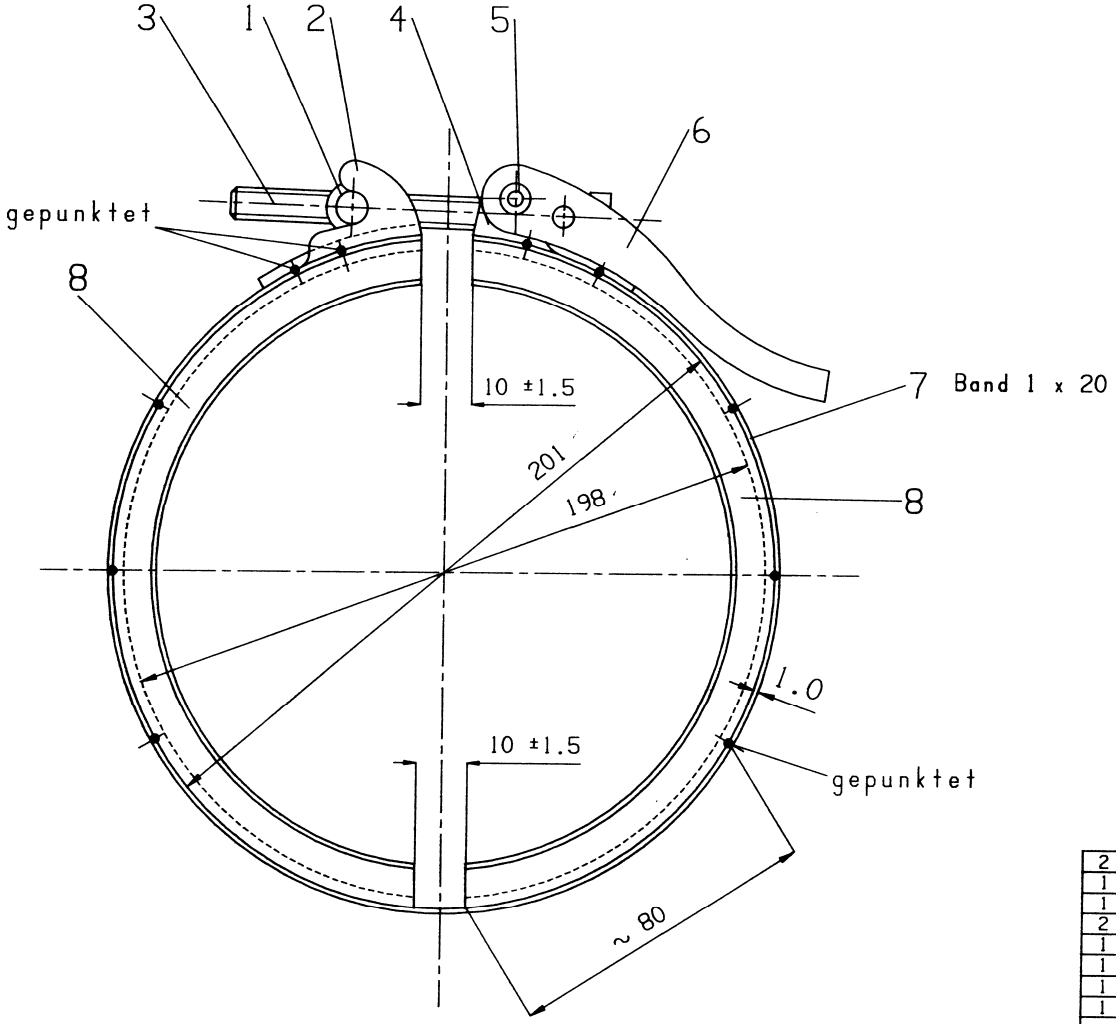

Profilquerschnitt M1:1

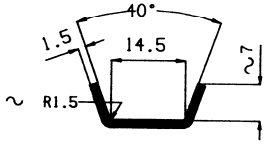

Profilwerkzeug Nr.
151 4119 000 " C1 "
Band: 1.5 x 30

Stück	Benennung	Teil	Rohstoff-Nr.	Einzelteil-Zahng.-Nr.	Werkstoff
2	Profilsegment (Bd. 1.5 x 30 x L)	8	2 030 0740 031	1/060 4008 294	1.4301
1	Spannband (Bd. 1 x 20 x L)	7	2 030 0740 026	1/060 8003 449	1.4301
1	Spannbuegel m. Fuehbo. ø 125-400	6		1/042 0700 030	1.4301
2	Blindniete 4 x 6	5		1/043 0700 001	1.4301
1	Buegelhalter ø 201-280	4		1 042 0701 280	1.4301
1	Zylinderschraube M6x70 DIN84	3		1 000 7070 006	A 2
1	Haken ø 201-280	2		1 042 0702 280	1.4301
1	Gewindebolzen M 6	1		1 042 0700 008	1.4301

Buchstabe	Aenderung	Tag	Name	Buchstabe	Aenderung	Tag	Name

Ohne unsere Genehmigung darf diese Zeichnung weder vervielfaeltigt noch dritten Personen oder Konkurrenzfirmen zugaenglich gemacht werden.

Bandlaenge:
Teil 7 - 625
gestr. Laenge d.Segmente
2 x ~ 301

	Tag	Name
Gez.	22.02.93	Reinecke
Gepr.		

Werkstoff:
Rohstoff-Nr.:
Oberflaeche:
} siehe Stueckliste

Massstab %

Schnellverschluss Schelle mit eingepunkteten Profilsegmenten

Rasmussen GmbH
6457 Maintal 3

Zeichnungs-Nr.
566 4771 201

Anfrage-Nr. 3880

Zeichnungs-Nr.
566 4771 201

iQ parts
IQ-PARTS-SHOP.COM

info@iq-parts.nl
Harsweg 34A
2461 EZ Ter Aar
T +31 252 624 126
The Netherlands